Electrolux PROFESSIONAL

Modulare Großküchengeräteserie Gas-Bratplatte, Halbmodul, einseitige Bedienung, mit Aufkantung

Technisches Datenblatt
ARTIKEL #
MODELL #

NAME #

SIS #

AIA #



588667 (MBHAGBDDPO)	thermaline 85 - GAS FRY TOP UNIT, SMOOTH PLATE, 1SIDE OPERATION WITH BACKSPLASH thermaline 85 - GAS FRY TOP UNIT, RIBBED PLATE, 1SIDE OPERATION WITH BACKSPLASH
588671 (MBHCGBDDPO)	GAS BRATPL.GERILLT,1S, AFK,400X850X700

Kurzbeschreibung

Artikel Nr.

Konstruktion gemäß DIN 18860_2, 20 mm Deckplatte mit Tropfnase, 70 mm zurückgesetzter Sockel. Innerer Tragerahmen aus 2 mm und 3 mm Chromnickelstahl 1.4301 für besondere Stabilität. 2 mm Deckplatte aus Chromnickelstahl 1.4301. Konstruktion mit ebenen, reinigungsfreundlichen Flächen. Durch das THERMODUL-Verbindungssystem entsteht bei Aufstellung der Geräte nebeneinander eine fugenlose Arbeitsplatte, und das Eindringen von Schmutz wird verhindert. Glatte verchromte Flußstahl-Bratplatte mit Antihaftoberfläche für optimales Grillen. Dreiseitiger, hoher Edelstahlspritzschutz. Mit Sicherheitsthermostat, thermostatischer Regelung und LED-Anzeige der Zündflamme. Elektrische Zündung über Batterie mit Thermoelement für zusätzliche Sicherheit. Große Ablauföffnung zum Entleeren von Bratsäften in einen großen Auffangbehälter. Überhitzungsschutz schaltet die Energiezufuhr bei Überhitzung ab. Metallknebel mit eingelassenem, hygienischem „weichem" Silikongriff für leichte Handhabung und Reinigung.
IPX4 Spritzwasserschutz. Konfiguration: Einseitige Bedienung und rückseitige Aufkantung.

Genehmigung:

Hauptmerkmale

- Große Ablauföffnung an der Bratfläche zum Fettablauf in große Behälter unter der Bratfläche.
- Überhitzungsschutz: 1 Temperaturfühler schaltet bei Überhitzung die Stromzufuhr ab.
- Sicherheitsthermostat und thermostatische Regelung.
- Dreiseitiger, hoher Spritzschutz aus Edelstahl.
- Gerät mit separater Regelung für jede Hälfte der Bratfläche.
- Alle wesentlichen Komponenten sind leicht von vorn zugänglich
- THERMODUL Anschlusssystem für nahtlose Deckplatte bei Installation von Geräten nebeneinander; so kann kein Schmutz in die Funktionskomponenten eindringen, und die Geräte können für Service oder Austausch leicht abmontiert werden.
- Metallknebel mit eingebautem, hygienischem Silikongriff für leichte Handhabung und Reinigung. Das Spezialdesign der Regler schützt vor Eindringen von Schmutz oder Flüssigkeiten in Funktionskomponenten.
- Elektrische Zündung über eine Batterie mit Thermoelement für zusätzliche Sicherheit.
- Zündflamme mit Led-Anzeige

Konstruktion

- 2 mm Deckplatte aus Chromnickelstahl 1.4301.
- Konstruktion gemäß DIN 18860_2 mit 20 mm Tropfnase und 70 mm zurückgesetztem Sockel.
- Flache Oberflächenkonstruktion mit minimalen verdeckten Bereichen zur einfachen Reinigung aller Oberflächen
- IPx4-Wasserschutz.
- Garfläche aus verchromtem Flusstahl mit Antihaftschicht für beste Grillergebnisse.
- Selbsttragende Konstruktion.
- Nutzfläche komplett glatt oder komplett gerippt.

Modulare Großküchengeräteserie Gas-Bratplatte, Halbmodul, einseitige Bedienung, mit Aufkantung

Optionales Zubehör

• Verbindungsschiene für Geräte mit Aufkantung	PNC 912498	❑
• Portionierbord, 400 mm Länge	PNC 912522	❑
• CNS-Portionierbord, 400 mm Länge	PNC 912552	❑
• Klappbord	PNC 912579	❑
• Klappbord	PNC 912580	❑
• Seitenbord	PNC 912586	❑
• Seitenbord	PNC 912587	❑
• Seitenbord	PNC 912588	❑
• CNS-Frontblende, 400 mm Länge	PNC 912630	❑
• CNS-Seitensockelblenden links und rechts, für Wandaufstellung, 850 mm Länge	PNC 912659	❑
• CNS-Seitensockelblenden links und rechts, für Aufstellung Rücken an Rücken, 1700 mm Länge	PNC 912662	❑
• CNS-Sockel, wandstehend, 400 mm Länge	PNC 912878	❑
• CNS-Seitenwand rechts, 12,5 mm	PNC 913003	❑
• CNS-Seitenwand links, 12,5 mm	PNC 913004	❑
• CNS-Rückwand, 400x700 mm	PNC 913009	❑
• Endschiene, bündig, links, für Gräte mit Aufkantung	PNC 913115	❑
• Endschiene, bündig, rechts, für Geräte mit Aufkantung	PNC 913116	❑
• Endschiene (12,5 mm) für Geräte mit Aufkantung, links	PNC 913206	❑
• Endschiene (12,5 mm) für Geräte mit Aufkantung, rechts	PNC 913207	❑
• U-Profil, Rücken an Rücken tl80/85/90 für Geräte mit Aufkantung (Preis pro lfm)	PNC 913226	❑
• - NOT TRANSLATED -	PNC 913231	❑
• Gelochtes Bord für Wärmeschränke und Unterschränke (einseitige Bedienung TL80-85-90 und beidseitige Bedienung für TL80)	PNC 913233	❑
• Verstärkte Seitenwand links, nur in Verbindung mit Seitenbord, für Wandaufstellung	PNC 913261	❑
• Verstärkte Seitenwand rechts, nur in Verbindung mit Seitenbord, für Wandaufstellung	PNC 913262	❑
• Rostführungen	PNC 913279	❑
• - NOT TRANSLATED -	PNC 913670	❑
• - NOT TRANSLATED -	PNC 913686	❑

Gas

Gasleistung:	10 kW
Gasart, Option:	Natural Gas
Gaszufuhr:	1/2"

Schlüsselinformation

Garflächentiefe:	615 mm
Garflächenlänge:	300 mm
Betriebstemperatur MIN.:	110 °C
Betriebstemperatur MAX.:	270 °C
Außenabmessungen, Länge:	400 mm
Außenabmessungen, Tiefe:	850 mm
Außenabmessungen, Höhe:	700 mm
Nettogewicht:	87 kg
Konfiguration	auf Untergestell;einseitig bedienbar

Modulare Großküchengeräteserie
Gas-Bratplatte, Halbmodul, einseitige Bedienung, mit Aufkantung

Front

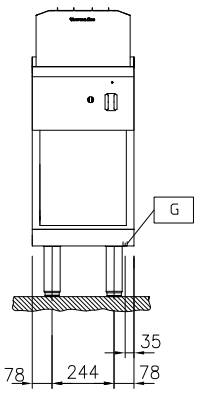

Seite

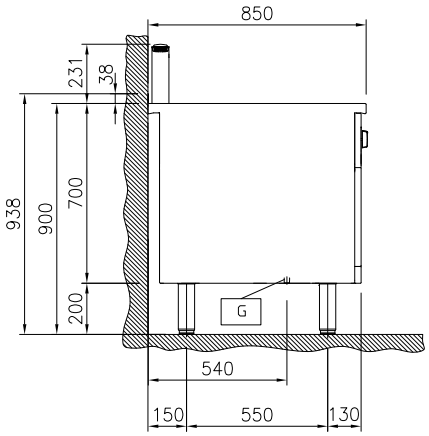

EQ = Equipotentialschraube
G = Gasanschluss

oben

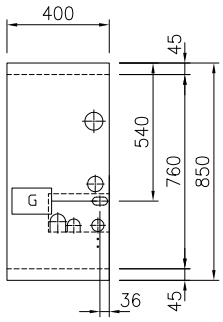

Front

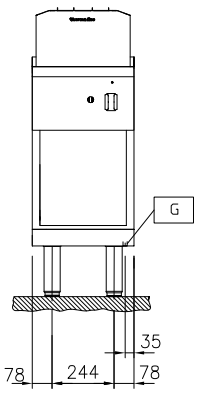

Seite

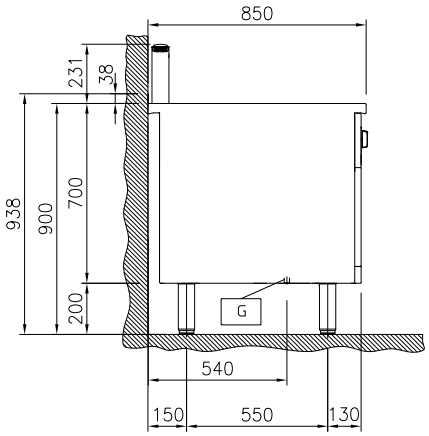

EQ = Equipotentialschraube
G = Gasanschluss

oben

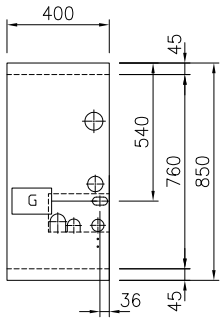

Das Unternehmen behält sich das Recht auf Änderungen der Spezifikation vor.